Engine Telegraph System
エンジン テレグラフ システム

TRANSMITTER / RECEIVER
発信器 / 受信器

TAS-200BV

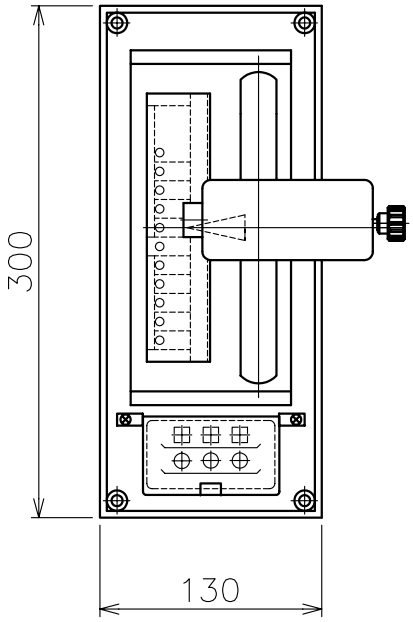
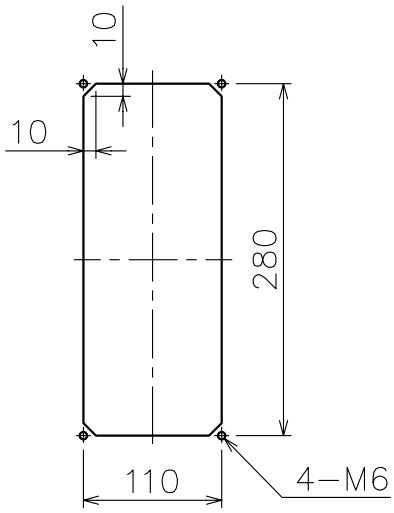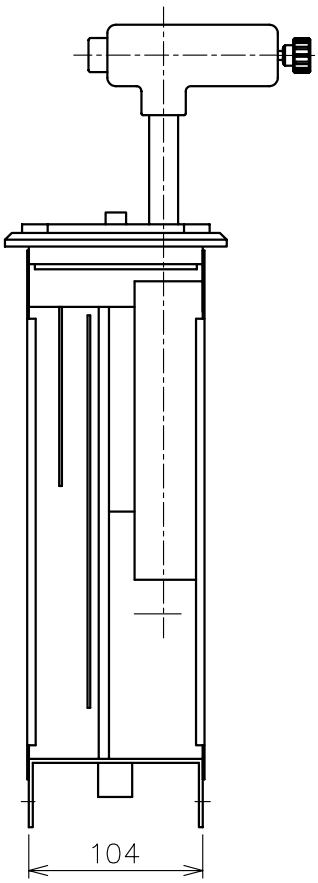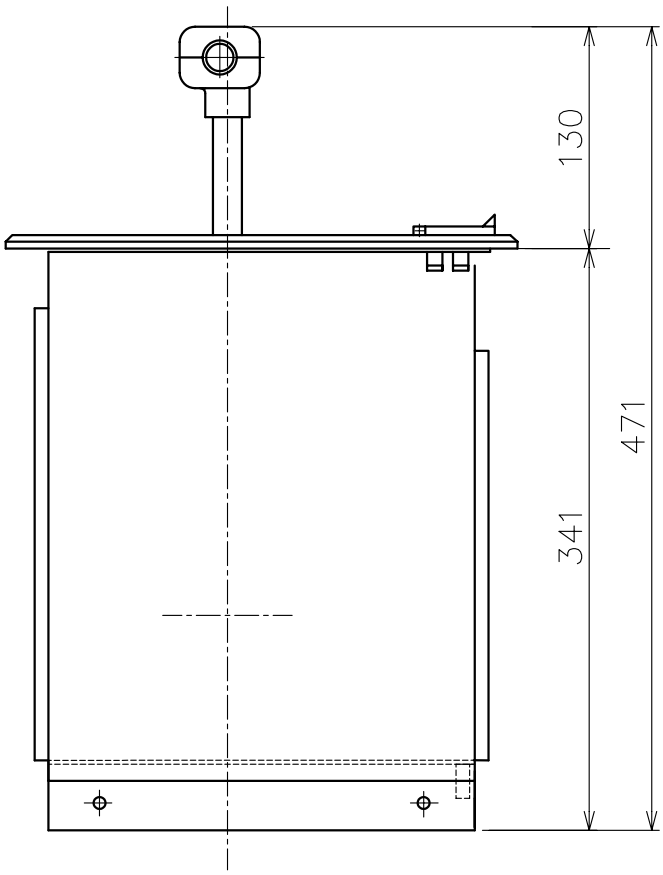
PANEL CUT
パネルカット